奥村組の組織

(2025.9.1)

＜ 本 社 機 構 ＞

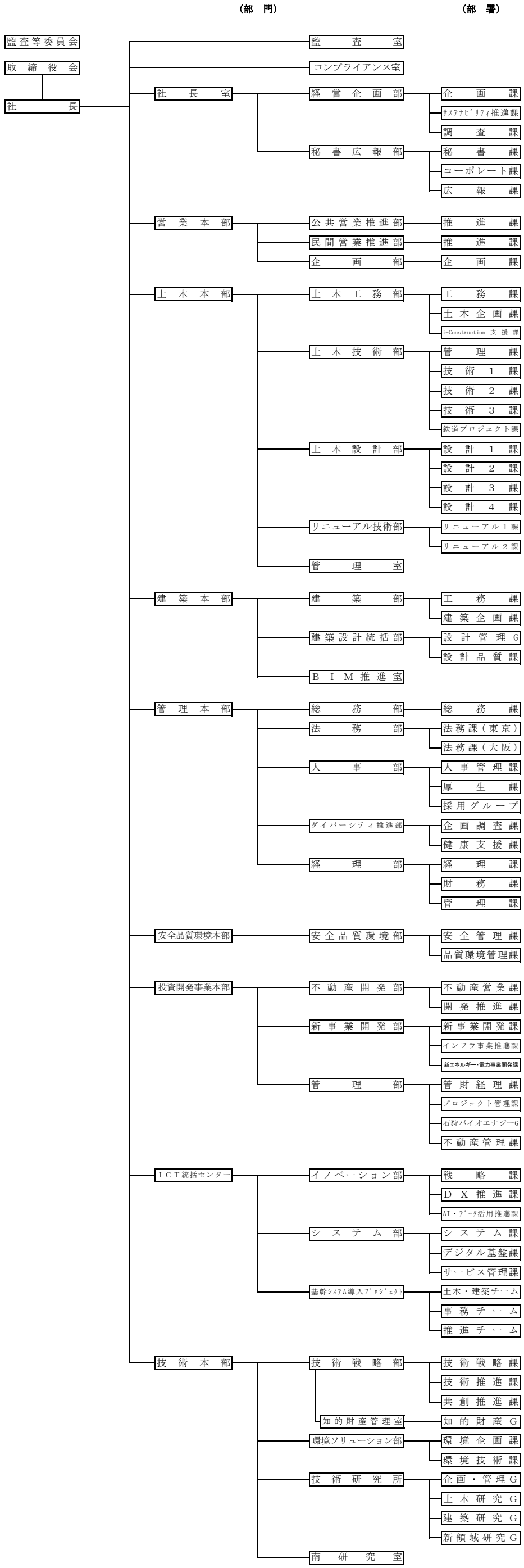

G：グループ